PFB220C

Deckenabhängung für PFA106 Flansch

Technische Daten

Modell	PFB220C
BETRIEBSBEDINGUNGEN	
Betriebstemperatur	-40° C ~ 60° C
MASSE UND GEWICHT	
Farbe	Weiß
Material	Aluminium
Abmessungen (B x H x T)	Φ128.8mm x 767.0mm
Tragkraft	2kg
Gewicht	0.9 kg

Hauptmerkmale

- in Kombination mit PFA106 für Dome Kameras verwendbar
- Material: Aluminium
- Farbe: Weiß

Skizze

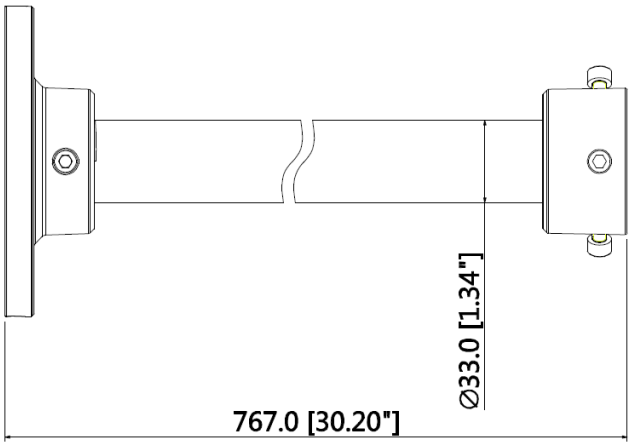

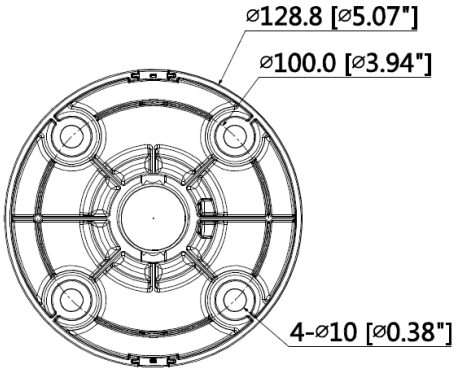

Bestellnummer

Modell: PFB220C