ACTpro-100 / ACTpro-1002A

Installations- und Betriebsanleitung

VANDERBILT

Dokument-ID: A-100544-b

Stand: 15.03.2019

Daten und Design können ohne vorherige Ankündigung geändert werden. / Lieferung je nach Verfügbarkeit.

© 2019 Copyright by Vanderbilt International Ltd.

Alle Rechte an diesem Dokument und dem darin behandelten Thema vorbehalten. Der Empfänger erkennt diese Rechte an und wird dieses Dokument ohne unsere vorherige schriftliche Genehmigung keinem Dritten ganz oder teilweise zugänglich machen oder für einen anderen als den vorgesehenen Zweck verwenden.

ACTpro-100

Hiermit erklärt Vanderbilt International (IRL) AG, dass dieses gerätetyps den Anforderungen den folgenden EU-Richtlinien für die CE-Kennzeichnung entspricht:
• Richtlinie 2014/30/EU (Richtlinie über elektromagnetische Verträglichkeit)
• Richtlinie 2011/65/EU (Beschränkung der Verwendung bestimmter gefährlicher Stoffe)
Der vollständige Text der EU-Konformitätserklärung steht unter http://van.fyi?Link=DoC zur Verfügung.

ACTpro-1002A

Hiermit erklärt Vanderbilt International (IRL) AG, dass dieses gerätetyps den Anforderungen den folgenden EU-Richtlinien für die CE-Kennzeichnung entspricht:
• Richtlinie 2014/30/EU (Richtlinie über elektromagnetische Verträglichkeit
• Richtlinie 2014/35/EU (Niederspannungsrichtlinie)
• Richtlinie 2011/65/EU (Beschränkung der Verwendung bestimmter gefährlicher Stoffe)
Der vollständige Text der EU-Konformitätserklärung steht unter http://van.fyi?Link=DoC zur Verfügung.

http://van.fyi?Link=ACTpro100

Inhalt

1 Überblick **4**
1.1 Technische Spezifikationen 4
1.1.1 Elektrische Spezifikationen der ACTpro-1002A 4
1.1.2 Relaislast 5
1.2 Bestellinformationen 5
1.3 Überwachung 5
2 Installation **6**
2.1 Verkabelung 6
2.1.1 DIP-Schalter-Ansteuerung 7
2.1.2 Verkabelung von Vanderbilt EM1030e Zeitstempel-/Wiegand-Lesegeräten 8
2.1.3 Verkabelung Austrittsleser 9
2.2 ACTpro-100 9
2.2.1 Montage 9
2.2.2 Versorgungsspannung 9
2.3 ACTpro-1002A 9
2.3.1 Montage 10
2.3.2 Einschalten der Netzstromversorgung 10
2.3.3 Lastausgang 11
2.3.4 Standby-Akku 11
2.3.5 Sabotageschutz 11

1 Überblick

In der vorliegenden Anleitung wird die Installation der ACTpro-100-Türstationen beschrieben, die mit allen ACTpro-Kontrollern kompatibel sind.

Der ACTpro-100 ist eine Einzeltürstation.

Der Kontroller ACTpro-1002A ist eine Einzeltürstation mit einem Netzteil von 12 V DC 2 A.

1.1 Technische Spezifikationen

	ACTpro-100	ACTpro-1002A
Eingangsbetriebsspannung	12 V DC	12 V DC
Stromaufnahme	40–120 mA	40–120 mA
Betriebsumgebung	Oberflächenmontage Nur für den Gebrauch in Innenräumen	Oberflächenmontage Nur für den Gebrauch in Innenräumen
Betriebstemperatur	-10 bis +50 °C	-10 bis +40 °C 75 % relative Luftfeuchtigkeit, nicht kondensierend
Abmessungen (H x B x T mm)	165 x 235 x 55	275 x 330 x 80
Gewicht (kg)	0,4	2,2
Gehäusematerial	ABS	1,2 mm Stahlgrau, pulverbeschichtet
LED-Statusanzeigen	Ja	Ja
Netzteil-Fehlerausgang	k. A.	Ja
Sabotagesensor Deckelöffnung (vorne)	Ja	Ja
Sabotagesensor hinten	Nr.	Ja

1.1.1 Elektrische Spezifikationen der ACTpro-1002A

Akkuladung	Ja
Standby-Akku	12 V 7 Ah Akku
Akku-Tiefentladungsschutz	Nr.
Eingang: Nennspannung	100–240 V AC
Eingang: Betriebsspannung	90–264 V AC
Eingang: Frequenz	50-60 Hz

Eingang: Maximalstrom	1,0 A (bei 90 V AC)
Eingang: Netzeingangssicherung	T2.0A
Eingang: Max. Standby-Leistung	0,5 W (ohne Last oder angeschlossenen Akku)
Ausgang: Spannung	13,4–14,2 V DC (13,8 V DC Nennspannung) am Netzteil
Ausgang: Max. Laststrom	2,0 A
Ausgang: Welligkeit	150 mA Spitze-Spitze max.
Ausgang: Lastausgangssicherung	F2.0A
Ausgang: Überlast	Abschaltung der Elektronik, bis die Überlast oder der Kurzschluss beseitigt worden sind (nur bei Netzstromversorgung)

1.1.2 Relaislast

Bei Verwendung mit induktiven Lasten (Maglock / Strike-Locks) gelten die folgenden Nennwerte.

	ACTpro-100	ACTpro-1002A
Hauptrelais	1.5A @ 30V DC / 1.5A @ 50V AC	1.5A @ 30V DC / 1.5A @ 50V AC
AUX-Relais	400mA @ 30V DC	400mA @ 30V DC

1.2 Bestellinformationen

ACTpro-100	V54502-C120-A100	Einzeltürstation
ACTpro-1002A	V54502-C121-A100	Einzeltürstation mit einem Netzteil von 12 V DC 2 A

1.3 Überwachung

Sämtliche Fehler, einschließlich der Ausgänge Netzanschluss und Sabotageschutz, werden in der ACT Enterprise-Software aufgeführt.

Mains Present (Netzanschluss)	Der Ausgang PSU MAINS PRESENT (Netzteilanschluss) ist, sofern vorhanden, mit dem Eingang MAINS PRESENT (Netzanschluss) vorverkabelt.
Ausgangsspannung	Die Netzteilausgangsspannung wird an die ACT Enterprise-Software gemeldet.
Sabotageschutz	Der Gehäusedeckel verfügt über einen Sabotageschutz.

2 Installation

Die ACTpro-100-Türstationen sind ausschließlich für die Installation in Innenräumen gedacht und müssen als fest angeschlossene Geräte installiert werden.

Die ACTpro-100-Türstation vor der Installation auf die Werkseinstellungen zurücksetzen. Dafür muss das Gerät mit ALLEN Schaltern in der Position OFF (Aus) eingeschaltet werden. Das Gerät piept nach 3 Sekunden. Das Gerät ist nun auf die Werkseinstellungen zurückgesetzt. Die DIP-Schalter auf die entsprechenden Adressen einrichten.

Wird der ACTpro-1002A verwendet, Vanderbilt empfiehlt, vor der Installation ein externes Netztrenngerät zu integrieren und darauf zu achten, dass die Netzstromversorgung des Kontrollers während der Installation getrennt bleibt.

Die Installation der Netzstromversorgung muss von einer qualifizierten Fachkraft gemäß den lokalen/nationalen Vorschriften durchgeführt werden.

2.1 Verkabelung

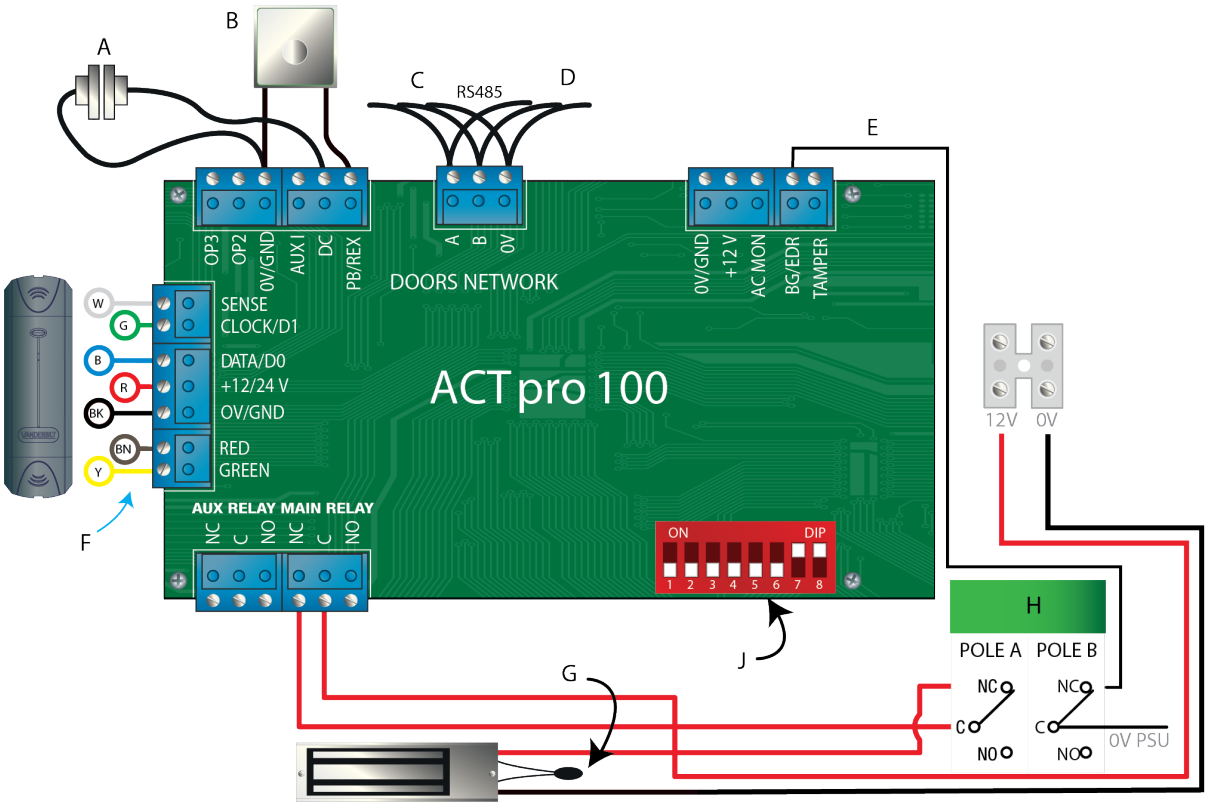

A	Türkontakt	**F**	Farbcodierung der Kabel des Vanderbilt-Lesegeräts
B	Türdrucktaster	**G**	**Achtung:** Alle Schlossklemmen müssen mit einem Varistor geschützt werden.
C	Von der vorangehenden Tür oder Kontroller	**H**	Zweipoliger Notfallschalter / Notfalltürentriegelung Wird der Notfallschalter nicht aktiviert, wird der B/GL-Eingangspin mit 0 Volt versorgt. Wird der Notfallschalter aktiviert, verliert der B/GL-Eingangspin die 0 Volt (fährt hoch) und meldet einen Notfall.

D	Zur nächsten Tür	**J**	DIP-Schalter zur Ansteuerung von Türstationen. Siehe *DIP-Schalter-Ansteuerung* unten.
E	Notfallüberwachung, normalerweise geschlossen		

Hinweise:

- Die Abbildung zeigt die Verkabelung für Schlösser in Arbeitsstromschaltung. Sind Schlösser in Ruhestromschaltung nötig, verwenden Sie die NO-Relaiskontakte.
- Das RS485 Netzwerkkabel ist ein einziges abgeschirmtes Twisted-Pair-Kabel, Belden9501 oder ähnlich. Gesamtlänge max. 1,4 km.
- Sind die Eingänge Netzanschluss, Türkontakt oder Notfall/Glasbruch nicht belegt, müssen sie mit 0 V beaufschlagt werden. Andernfalls muss die Funktion in der ACT Enterprise-Software deaktiviert werden.
- Die blaue LED Komm OK leuchtet auf, wenn der ACTpro-100 mit dem Kontroller kommuniziert.
- Die rote Fehler-LED leuchtet auf bei:
  - Sabotageschutz
  - Komm offline
  - Notfall
  - Spannung niedrig
  - Sicherung zur Strombegrenzung (500 mA)

2.1.1 DIP-Schalter-Ansteuerung

Tür 1 befindet sich auf dem ACTpro-1500-Kontroller (max. 31 Türen).

Tür 1 und 2 befinden sich auf dem ACTpro-4000-Kontroller (max. 16 Türen).

DIe folgende Tabelle zeigt, wie die Türstation-DIP-Schalter jeder Adresse (01-32) zuzuordnen sind.

	1	2	3	4	5	6	7	8
01	OFF	OFF	OFF	OFF	OFF	OFF	OFF	ON
02	OFF	OFF	OFF	OFF	OFF	OFF	ON	OFF
03	OFF	OFF	OFF	OFF	OFF	OFF	ON	ON
04	OFF	OFF	OFF	OFF	OFF	ON	OFF	OFF
05	OFF	OFF	OFF	OFF	OFF	ON	OFF	ON
06	OFF	OFF	OFF	OFF	OFF	ON	ON	OFF
07	OFF	OFF	OFF	OFF	OFF	ON	ON	ON
08	OFF	OFF	OFF	OFF	ON	OFF	OFF	OFF
09	OFF	OFF	OFF	OFF	ON	OFF	OFF	ON
10	OFF	OFF	OFF	OFF	ON	OFF	ON	OFF
11	OFF	OFF	OFF	OFF	ON	OFF	ON	ON
12	OFF	OFF	OFF	OFF	ON	ON	OFF	OFF
13	OFF	OFF	OFF	OFF	ON	ON	OFF	ON
14	OFF	OFF	OFF	OFF	ON	ON	ON	OFF
15	OFF	OFF	OFF	OFF	ON	ON	ON	ON
16	OFF	OFF	OFF	ON	OFF	OFF	OFF	OFF
17	OFF	OFF	OFF	ON	OFF	OFF	OFF	ON
18	OFF	OFF	OFF	ON	OFF	OFF	ON	OFF
19	OFF	OFF	OFF	ON	OFF	OFF	ON	ON
20	OFF	OFF	OFF	ON	OFF	ON	OFF	OFF
21	OFF	OFF	OFF	ON	OFF	ON	OFF	ON
22	OFF	OFF	OFF	ON	OFF	ON	ON	OFF
23	OFF	OFF	OFF	ON	OFF	ON	ON	ON
24	OFF	OFF	OFF	ON	ON	OFF	OFF	OFF
25	OFF	OFF	OFF	ON	ON	OFF	OFF	ON
26	OFF	OFF	OFF	ON	ON	OFF	ON	OFF
27	OFF	OFF	OFF	ON	ON	OFF	ON	ON
28	OFF	OFF	OFF	ON	ON	ON	OFF	OFF
29	OFF	OFF	OFF	ON	ON	ON	OFF	ON
30	OFF	OFF	OFF	ON	ON	ON	ON	OFF
31	OFF	OFF	OFF	ON	ON	ON	ON	ON
32	OFF	OFF	ON	OFF	OFF	OFF	OFF	OFF

2.1.2 Verkabelung von Vanderbilt EM1030e Zeitstempel-/Wiegand-Lesegeräten

Farbe des Kabels	Klemme
Weiß	SENSE
Grün	CLOCK / DATA 1
Blau	DATA / DATA 0
Rot	+12V
Schwarz	0V
Braun	RED
Gelb	GREEN

Farbe des Kabels	Klemme
Orange	(Summersteuerung)

2.1.3 Verkabelung Austrittsleser

Bei Lesegeräten mit Zeitstempelformat müssen der Austrittsleser parallel geschaltet werden, die Sense-Leitung darf jedoch nicht angeschlossen werden.

Bei Wiegand-Lesegeräten muss DATA 0 des Austrittslesers mit SENSE am ACTpro-100 verbunden werden.

Max. Länge: 30 m mit 5 V DC

Max. Länge: 100 m mit 12 V DC

Kabel: Geschirmtes 8-adriges Kabel, Belden 9504 oder gleichwertig

2.2 ACTpro-100

2.2.1 Montage

Die ACTpro-Türstation mit den beiliegenden Schrauben direkt an der Wand anbringen.

Das schlüsselförmige Montageloch zuerst benutzen, um die weitere Installation zu erleichtern.

Der Kontroller muss in einem gut belüfteten Bereich installiert werden, der nach der Installation jederzeit gut zugänglich ist.

2.2.2 Versorgungsspannung

Der ACTpro-100 benötigt eine externe Stromversorgung von 12 V DC. Die Stromversorgung muss über die Anschlüsse +12 V DC und 0V/GND (Erdung) verbunden werden.

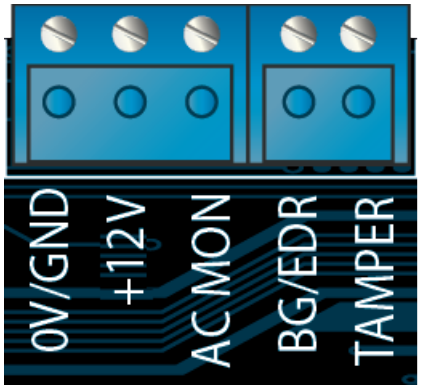

2.3 ACTpro-1002A

Dieses Gerät eignet sich ausschließlich für die Installation als Gerät mit permanenter Aktivierung.

- Das Netzteil ist nicht für die Installation im Freien geeignet.
- Das Gerät muss geerdet werden.

Vor der Installation darauf achten, dass das externe Netztrenngerät auf AUS steht. Das Netzteil muss unter Beachtung sämtlicher für die Anwendung relevanter Sicherheitsbestimmungen über eine abgesicherte Stichleitung von 3 A installiert werden.

2.3.1 Montage

1. Sicher und richtig herum ausgerichtet montieren und dabei die Mindestabstände einhalten (siehe Schaubild).

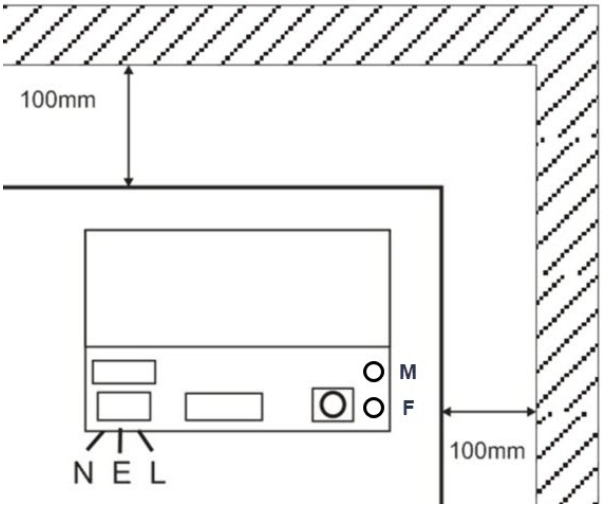

N	Neutral	**M**	Grüne LED Netzstromversorgung
E	Erdung	**F**	Rote Fehler-LED
L	Aktiv		

2. Die Netz- und Niederspannungsausgangsleitung durch verschiedene Ausbrechlöcher bzw. Kabeldurchgänge führen.
3. Nach mindestens UL94 HB zertifizierte Hülsen und Kabelverschraubungen verwenden.

2.3.2 Einschalten der Netzstromversorgung

1. Ein geeignetes Netzkabel (mindestens 0,5 mm^2 [3 A], 300/500 V AC) anschließen und mit Kabelbindern befestigen.

   Hinweis: Vanderbilt empfiehlt, nach der Installation eines ACTpro-1002A die beiliegende Ferritperle (eine Vorrichtung zur Rauschunterdrückung) um das Netzkabel zu legen, um den gewünschten Grad der elektromagnetischen Verträglichkeit (EMV) zu erzielen. Die Ferritperle liegt einem Schraubenkit in einem transparenten wiederverschließbaren Beutel in der Verpackung des Geräts bei.

2. Die Netzstromversorgung einschalten und…
   - auf 13,8 V DC an den Lastausgängen überprüfen.
   - darauf achten, dass die grüne LED für die Netzstromversorgung leuchtet.
3. Die Netzstromversorgung trennen.

2.3.3 Lastausgang

1. Ein Stromkabel mit der richtigen Nennleistung verbinden und anhand von Kabelbindern befestigen. Auf die richtige Polarität achten.
2. Die Netzstromversorgung einschalten und darauf achten, dass die grüne LED für die Netzstromversorgung aufleuchtet.

   Hinweis: Womöglich leuchtet die rote Fehler-LED auf (je nach Modell) und weist so darauf hin, dass kein Akku angeschlossen worden ist. Dies ist ganz normal.
3. Sicherstellen, dass das Gerät ordnungsgemäß funktioniert.
4. Die Netzstromversorgung trennen.

2.3.4 Standby-Akku

Hinweis: Darauf achten, dass sich die am Gerät angeschlossenen Akkus in gutem Zustand befinden.

1. Die Akkuleitungen mit dem Akku verbinden und dabei auf die richtige Polarität achten. Vanderbilt empfiehlt einen Akku mit 7 Ah.
2. Die Netzstromversorgung einschalten und darauf achten, dass die grüne LED für die Netzstromversorgung aufleuchtet.
3. Die Netzstromversorgung trennen.
4. Sicherstellen, dass die Akkus das Gerät weiterhin mit Spannung und Strom versorgen.

   Die grüne LED für die Netzstromversorgung sollte nun nicht mehr leuchten.

   Hinweis: Die Akkus müssen ausreichend aufgeladen sein, um das Gerät mit Strom zu versorgen.
5. Die Netzstromversorgung wieder einschalten.

   Die grüne LED für die Netzstromversorgung sollte leuchten.
6. Die Laststromsicherung entfernen und darauf achten, ob die rote Fehler-LED aufleuchtet (je nach Modell).

2.3.5 Sabotageschutz

In der Software wird eine Sabotage gemeldet.

1. Darauf achten, dass der Sabotageschalter in der Software wie folgt angegeben ist:
   - Bei der Montage des Gehäuses an der Wand geschlossen, der Gehäusedeckel geschlossen und die Schraube des Gehäusedeckels festgezogen ist.
   - Offen, wenn der Gehäusedeckel offen ist.
2. Die Abdeckung schließen und mit der beiliegenden Schraube bzw. den beiliegenden Schrauben sichern.

© Vanderbilt 2019

Daten und Design können ohne vorherige Ankündigung geändert werden.

Lieferung je nach Verfügbarkeit.

Dokument-ID: A-100544-b

Ausgabedatum: 15.03.2019

VANDERBILT

vanderbiltindustries.com

@VanderbiltInd Vanderbilt Industries

Herausgegeben von **Vanderbilt International Ltd.**
Clonshaugh Business and Technology Park
Clonshaugh, Dublin D17 KV 84, Irland

vanderbiltindustries.com/contact