PFM320D-015

DC12V/1.5A Einbaunetzgerät für WMB-BX, WMB-BX2

Hauptmerkmale

- Einfache Installation
- Indikatorlicht
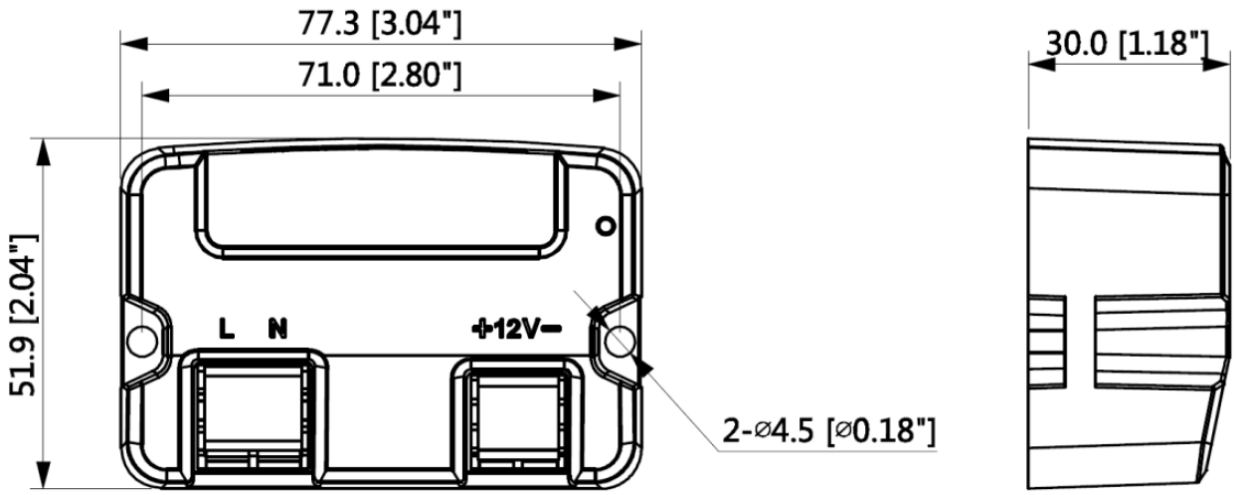
TECHNISCHE SPEZIFIKATIONEN	
Eingangsspannung	AC100~240V, 0.6A
Ausgangsspannung	DC12V, 1.5A
MAßE & GEWICHT	
Gewicht	95g
Abmessungen	77.3mm x 51.9mm x 30mm
Farbe	Weiß
Anschluss Eingang	2-Adern (L/N)
Anschluss Ausgang	2-Adern
DIMENSIONEN