IPR-ED432v3

4 Megapixel Netzwerk Dome Kamera, 120dB WDR, Micro SD bis zu 256GB, IVS

Hauptmerkmale:

- 4MP, 1/3" CMOS-Bildsensor, geringe Beleuchtungsstärke, hohe Bildschärfe
- Gibt 4MP (2560 × 1440)@25/30 fps aus, unterstützt max. 4MP (2688 × 1520)@20 fps
- H.265-Codec, hohe Komprimierungsrate, extrem niedrige Bitrate
- Eingebaute IR-LED, maximale IR-Entfernung 40 m
- ROI, SMART H.264+/H.265+, flexible Kodierung, geeignet für verschiedene Bandbreiten und Speicherumgebungen
- Rotationsmodus, 120dB WDR, 3D NR, HLC, BLC, digitale Wasserzeichen, geeignet für verschiedene Überwachungsszenen
- Intelligente Erkennung: Eindringen, Linienüberquerung
- Erkennung von Anomalien: Bewegungserkennung, Video-Manipulation, keine SD-Karte,
- SD-Karte voll, SD-Kartenfehler, Netzwerk nicht verbunden, IP-Konflikt, illegaler Zugriff, Spannungserkennung
- Unterstützt max. 256 GB Micro SD-Karte
- 12V DC/PoE-Stromversorgung
- IP67, IK10 Schutz

	IPR-ED432v3
KAMERA	
Bildsensor	1/3“ Starlight CMOS
Max. Auslösung	2688 x 1520
Elektronische Verschlusszeit	Auto/Manuell 1/3s ~ 1/100000s
Min. Beleuchtungsstärke	0.008 Lux@F1.5 (Farbe) / 0 Lux@F1.4 (Schwarz/Weiß)
IR Reichweite	40m
IR LEDs	2
Smart IR	√
OBJEKTIV	
Objektiv Typ	Motorisiert
Brennweite	2.7mm ~ 13.5mm
Blickwinkel	Horizontal: 104° ~ 27° Vertikal: 55° ~ 15° Diagonal: 124° ~ 31°
INTELLIGENZ	
IVS	Linienüberquerung, Bereich Eindringen
SMD	-
Gesichtserkennung	-
Personenzählung	-
Wärmekarte	-
VIDEO	
Video Kompression	H.265, H.264, H.264B, MJPEG (nur vom Extra Stream unterstützt)
Smart Codec	Smart H.265+/H.264+
Video Bildrate	Haupt Stream: 2688x1520 (1~20fps), 2560x1440 (1~25fps) Extra Stream 1: 704x576/704x480 (1~25fps)
Auflösung	2688 × 1520 (2688 × 1520), 2560 × 1440 (2560 × 1440), 2304 × 1296 (2304 × 1296), 1080p (1920 × 1080), 1.3M (1280 × 960), 720p (1280 × 720), D1 (704 × 576/704 × 480), VGA (640 ×480), CIF (352 × 288/352 × 240)
Video Bitrate	H.264: 32 kbps ~ 6144 kbps H.265: 12 kbps ~ 6144 kbps
Tag/Nacht	Auto / Farbe / Schwarz/Weiß
BLC	√
HLC	√
WDR	120dB
Rauschunterdrückung	3DNR
Bewegungserkennung	√ (4 Bereiche)
Interessante Regionen (ROI)	√ (4 Bereiche)
Privatzonen Maskierung	√ (4 Bereiche)

© 2022 ALBIControl GmbH

VIDERA

Abmessung (mm):

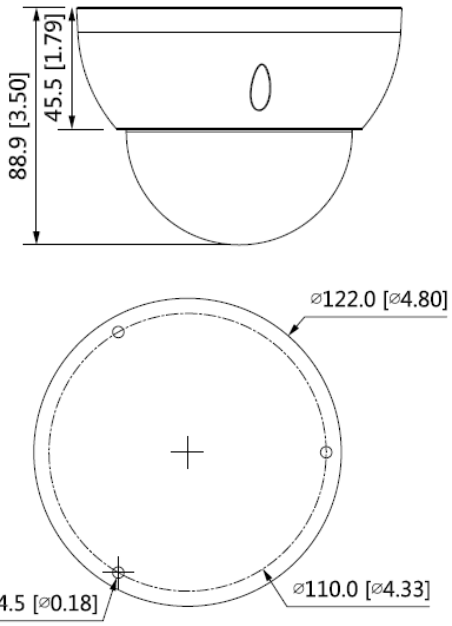

Zubehör:

PFA137

PFA200W

WMVM2

V-MAST2

PFB201C

PFA106

PFB220C

	IPR-ED432v3
NETZWERK	
Anschluss	RJ-45 (10/100 Base-T)
SDK/API	√
Protokoll	IPv4, IPv6, HTTP, TCP, UDP, ARP, RTP , RTSP, RTCP, RTMP, SMTP, FTP, SFTP, DHCP, DNS, DDNS, QoS, UPnP, NTP, Multicast, ICMP, IGMP, NFS, PPPoE, Bonjour
Cyber Security	Videoverschlüsselung, Firmware-Verschlüsselung, Konfigurationsverschlüsselung, Digest, WSSE, Kontosperre, Sicherheitsprotokolle, IP/MAC-Filterung, Generierung und Import von X.509-Zertifikaten, Syslog, HTTPS, 802.1x, vertrauenswürdiger Start, vertrauenswürdige Ausführung, vertrauenswürdiges Upgrade
Integration	ONVIF (Profile S/Profile G/Profile T), CGI, Milestone, P2P, Genetec
Benutzer	20
Speicher	FTP, SFTP, Micro SD card (Support max. 256 G), NAS
Web Viewer	IE: IE8 und höher, Chrome, Firefox, Safari: Safari 12 und höher
Verwaltungssoftware	Smart PSS, DSS, DMSS
Smartphone Software	DMSS
ALARM	
Ereignis	Keine SD-Karte, SD-Karte voll, SD-Kartenfehler, Netzwerkunterbrechung, IP-Konflikt, Bewegungserkennung, Videomanipulation, Stolperdraht, Eindringen, illegaler Zugriff, Spannungserkennung, Sicherheitsausnahme
Alarm Eingang	-
Alarm Ausgang	-
AUDIO	
Kompression	-
Audio Eingang	-
Audio Ausgang	-
ELEKTRISCHE DATEN	
Stromversorgung	DC12V, PoE
PoE	802.3af
Leistung/Verbrauch	< 6.5W
STRUKTUR	
Gehäuse	Metall
Schutzart	IP67
Vandalismus Schutz	IK10
Abmessungen	Ø122mm x 88.9mm
Gewicht	0.47kg

© 2022 ALBIControl GmbH